KUKA

KR 1000 1300 titan PA

KR 1000 1300 titan PA

Maße / Dimensions: mm

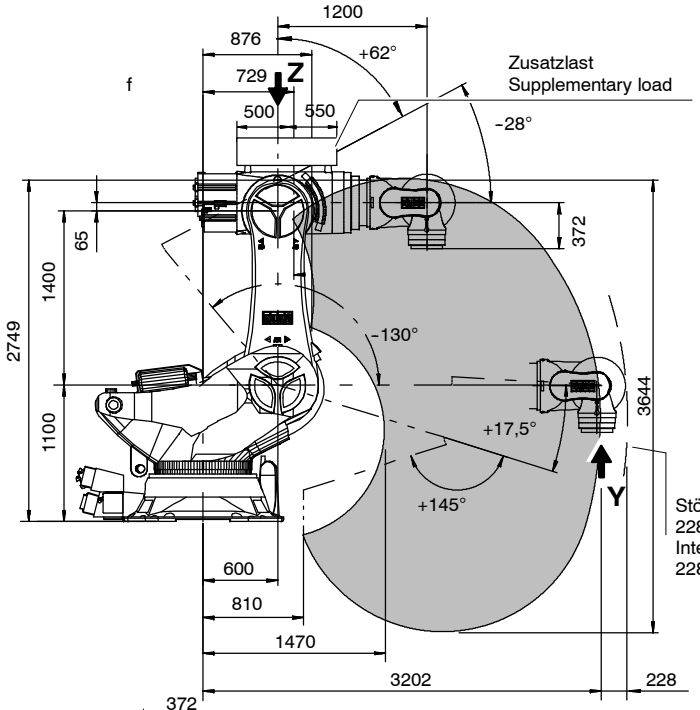

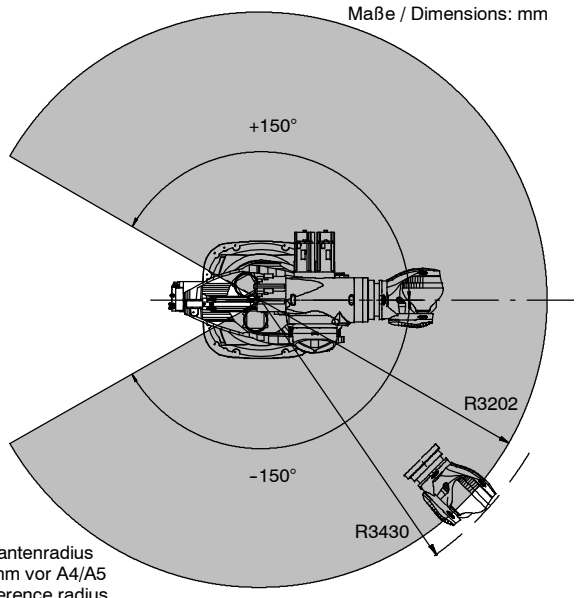

Störkantenradius
228 mm vor A4/A5
Interference radius
228 mm in front of A4/A5

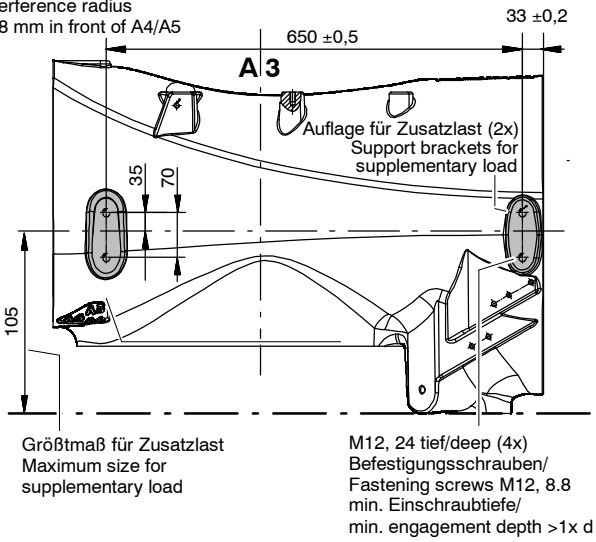

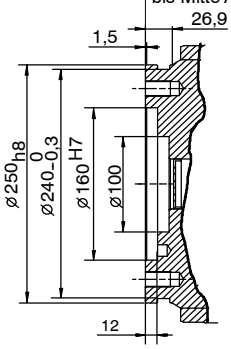

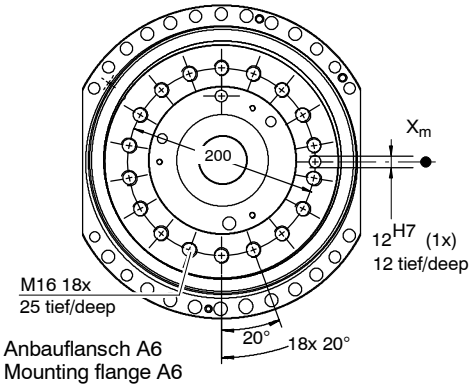

"Y" Anbauflansch A6
Mounting flange A6

"Z" Lochbild für Zusatzlast Arm
Attachment holes for supplementary load on arm

Typ / Type:	KR 1000 1300 titan PA	
Traglast / Payload:	1300 kg	
Zusatzlast Arm / Suppl. load on arm:	50 kg	
Max. Gesamtlast / Total distributed load:	1350 kg	
Anzahl der Achsen / Number of axes:	6	
Handvariante / Wrist variant:	Zentralhand 1000 I / In-line wrist 1000 I	
Anbauflansch A6 / Mounting flange A6:	ähnlich /similar to DIN ISO 9409-1-A200	
Einbaulage / Mounting position:	Boden/Floor	
Wiederholgenauigkeit (ISO 9283) / Repeatability (ISO 9283):	± 0,20 mm	
Steuerung / Controller:	KR C2	
Gewicht (ohne Steuerung) ca. / Weight (excl. controller) approx.:	4 690 kg	
Arbeitsraumvolumen / Work envelope:	69,5 m^3 1)	
Achsdaten / Axis data	Bereich (Software) / Range (software)	Geschwindigkeit / Speed
Achse / Axis 1 (A1)	±150°	58 °/s
Achse / Axis 2 (A2)	+17,5°/−130°	50 °/s
Achse / Axis 3 (A3)	+145°/−110° (+62 °/+145°)2)	50 °/s
Achse / Axis 4 (A4)	±350° (0°)2)	60 °/s
Achse / Axis 5 (A5) 3)	±118° 3)	60 °/s
Achse / Axis 6 (A6)	±350°	72°/s

1) Bezogen auf Schnittpunkt Anbauflanschfläche mit Achse 6. / Referred to intersection of mounting flange face with axis 6.
2) Im Pallettiermodus / In palletizing mode
3) Im Pallettiermodus nicht aktiv. / Not active in palletizing mode.

- Antriebssystem elektro-mech. mit bürstenlosen AC-Servomotoren. / Drive system electromechanical, with bushless AC servomotors.
- Wegmesssystem digital-absolut. / Position sensing system digital-absolute.

Angaben über die Beschaffenheit und Verwendbarkeit der Produkte stellen keine Zusicherungen von Eigenschaften dar, sondern dienen lediglich Informationszwecken. Maßgeblich für den Umfang unserer Lieferungen und Leistungen ist der jeweilige Vertragsgegenstand. / Specifications regarding the quality and usability of the products do not constitute a warranty of properties. They are intended to serve informative purposes only. Solely the respective contract of sale shall be binding in respect of the extent of our supplies and services.

RoMeDBKR1000 1300 titan PA-11.08.00

WM-Nr. 841612-171/D+E/0/11.08 © KUKA Roboter GmbH, Germany